OLIS
we innovate cooking

Prijslijst: 01-11-2021
Excl. btw

900 Lijn: Kook Ketels

	Typenummer:	kW/Voltage:	Afmetingen in cm:	Inhoud:	Prijs:
	D93/10PGD05	10,5 + 0,2 kW 230V	60x90x87	50 L	4393,-
	D94/10PGD10	21 + 0,2 kW 230V	80x90x87	100 L	4993,-
	D94/10PGD15	24 + 0,2 kW 230V	80x90x87	150 L	5102,-
	D94/10PGD15A	24 + 0,2 kW 230V	80x90x87	150 L	6527,-
	D93/10PGI05	10,5 + 0,2 kW 230V	60x90x87	50 L	6071,-
	D94/10PGI10	21 + 0,2 kW 230V	80x90x87	100 L	7163,-

VAN DER VLIET ©
PROFESSIONELE KEUKENAPPARATUUR
Huis ter Heideweg 11, 3705 MA
www.vandervliet.nl
T: 030-6925915
E: Info@vandervliet.nl

OLIS
we innovate cooking

Prijslijst: 01-11-2021
Excl. btw

900 Lijn: Kook Ketels

	Typenummer:	kW/Voltage:	Afmetingen in cm:	Inhoud:	Prijs:
	D94/10PGI14	24 + 0,2 kW 230V	80x90x87	150 L	7324,-
	D94/10PGI14A	24 + 0,2 kW 230V	80x90x87	150 L	8462,-
	D94/10PED10	12 kW 400V	80x90x87	100 L	4917,-
	D94/10PED15	12 kW 400V	80x90x87	150 L	5006,-
	D93/10PEI05	9,6 kW 400V	60x90x87	50 L	6856,-
	D93/10PGI05S	10,5 + 0,3 kW 230V	60x90x87	50 L	6480,-

VAN DER VLIET ©
PROFESSIONELE KEUKENAPPARATUUR
Huis ter Heideweg 11, 3705 MA
www.vandervliet.nl
T: 030-6925915
E: Info@vandervliet.nl

OLIS
we innovate cooking

Prijslijst: 01-11-2021
Excl. btw

900 Lijn: Kook Ketels

	Typenummer:	kW/Voltage:	Afmetingen in cm:	Inhoud:	Prijs:
	D94/10PGI10S	21 + 0,3 kW 230V	80x90x87	100 L	7573,-
	D94/10PGI14S	24 + 0,3 kW 230V	80x90x87	135 L	7733,-
	D94/10PGI14AS	24 + 0,3 kW 230V	80x90x87	140 L	8871,-
	D93/10PEI05S	9,6 kW 400V	60x90x87	50 L	7265,-
	D94/10PEI10S	21 kW 400V	80x90x87	100 L	7452,-
	D94/10PEI15S	21 kW 400V	80x90x87	150 L	7819,-

VAN DER VLIET ©
PROFESSIONELE KEUKENAPPARATUUR
Huis ter Heideweg 11, 3705 MA
www.vandervliet.nl
T: 030-6925915
E: Info@vandervliet.nl

Prijslijst: 01-11-2021
Excl. btw

900 Lijn: Kook Ketels

	Typenummer:	kW/Voltage:	Afmetingen in cm:	Inhoud:	Prijs:
	D94/10PEI10	21 kW 400V	80x90x87	100 L	7043,-
	D94/10PEI15	21 kW 400V	80x90x87	150 L	7409,-
	9C5			50 L	741,-
	9CV5			50 L	741,-
	9C10			100 L	1004,-
	9C15			150 L	949,-

VAN DER VLIET ©
PROFESSIONELE KEUKENAPPARATUUR
Huis ter Heideweg 11, 3705 MA
www.vandervliet.nl
T: 030-6925915
E: Info@vandervliet.nl

Prijslijst: 01-11-2021
Excl. btw

900 Lijn: Kook Ketels

	Typenummer:	kW/Voltage:	Afmetingen in cm:	Inhoud:	Prijs:
	9CV10			100 L	972,-
	9CV15			150 L	992,-
	9-I5				202,-
	9-I10				184,-
	9-I15				169,-

VAN DER VLIET ©
PROFESSIONELE KEUKENAPPARATUUR
Huis ter Heideweg 11, 3705 MA
www.vandervliet.nl
T: 030-6925915
E: Info@vandervliet.nl

Prijslijst: 01-11-2021
Excl. btw

Extra Info

D93/10 PGI05

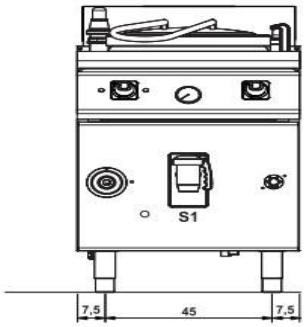

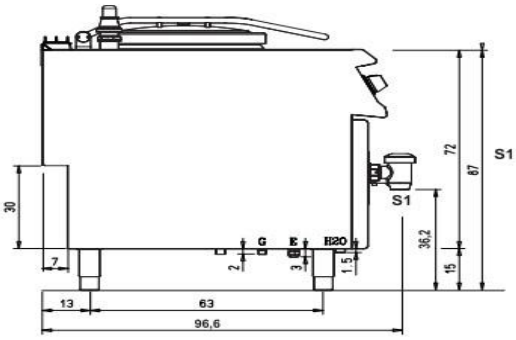

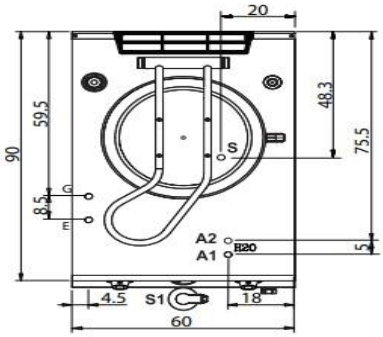

D94/10 PGD...

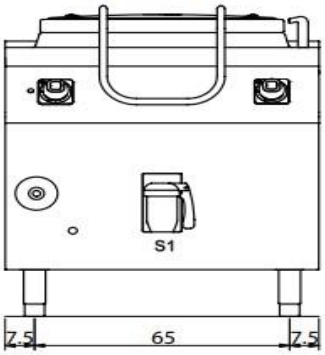

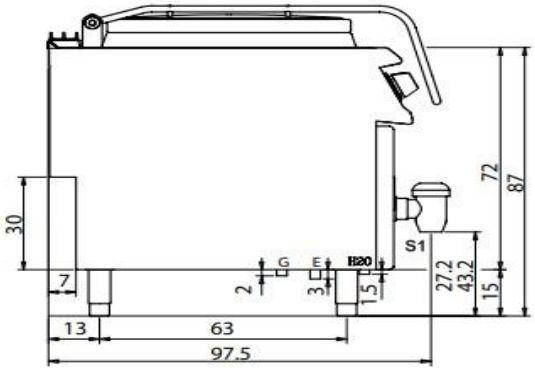

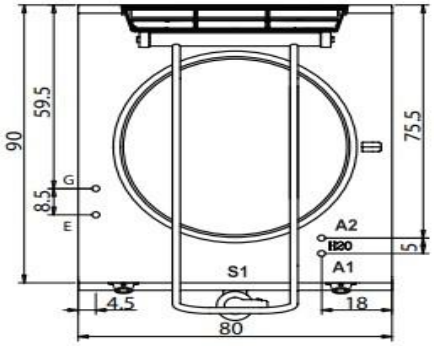

Prijslijst: 01-11-2021
Excl. btw

Extra Info

D93/10 PGD05

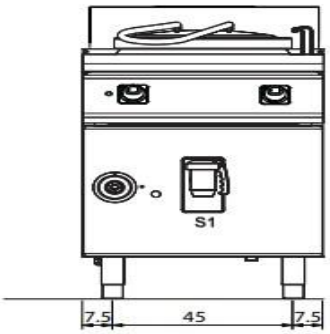

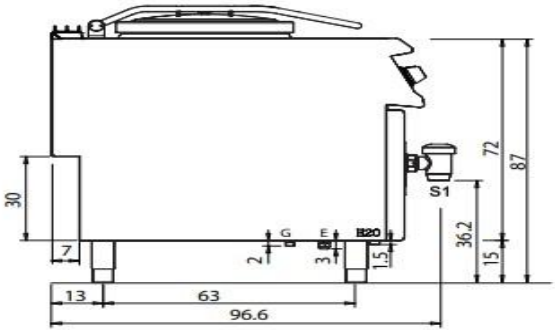

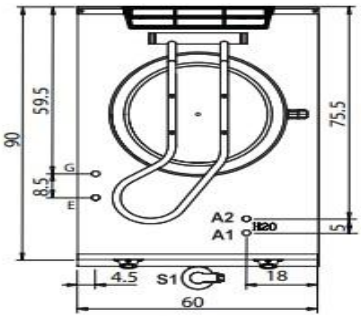

D94/10 PGI...

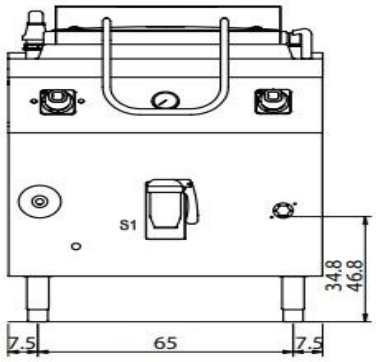

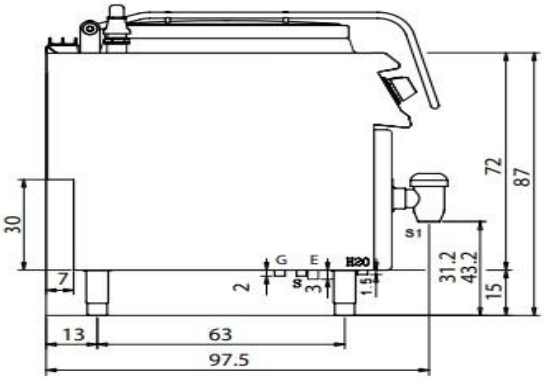

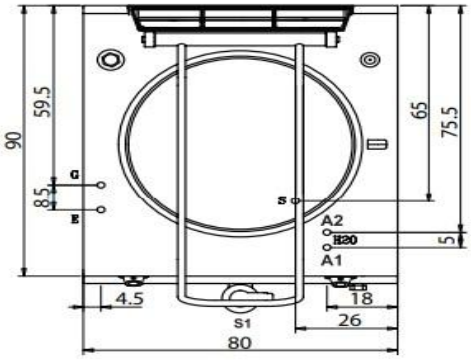

Prijslijst: 01-11-2021
Excl. btw

Extra Info

D94/10 PED...

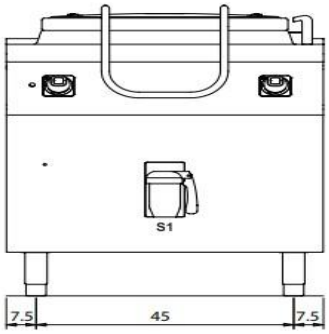

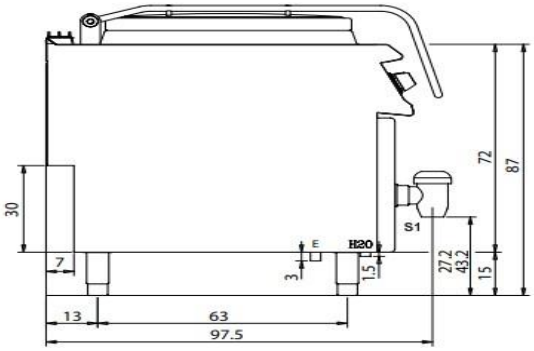

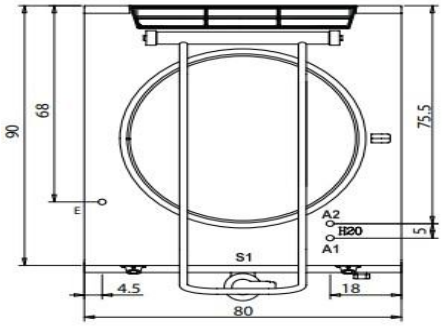

D93/10 PEI05

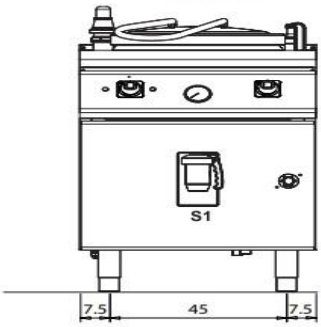

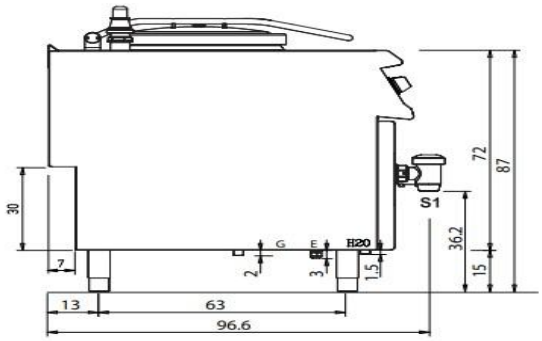

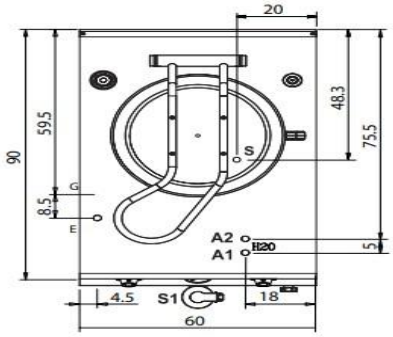

Prijslijst: 01-11-2021
Excl. btw
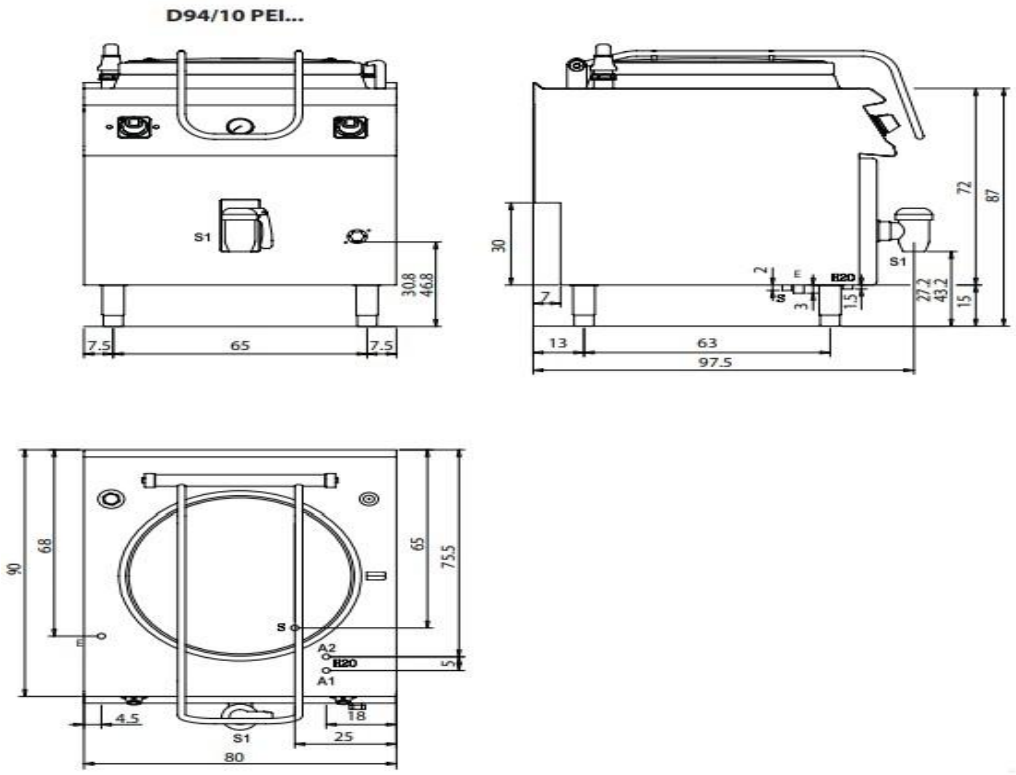
Extra Info